MN12/18

Plattenfeder-Manometer mit Flanschanschluss NG 100 und 150

PED 2014/68/EU

Bei Plattenfedern handelt es sich um dünne, kreisförmige, gewellte Membranen. Sie werden zwischen zwei Flanschen befestigt und einseitig mit dem Medium beaufschlagt. Die dadurch verursachte Durchbiegung wird über ein Zeigerwerk zur Druckanzeige gebracht. Plattenfedermanometer sind gegen Erschütterungen unempfindlicher als Rohrfedermanometer und es kann eine höhere Überlastbarkeit erreicht werden. Eine Beschichtung der Membrane kann vor korrosiven Medien schützen, weite Anschlussbohrungen bzw. offene Anschlussflansche bieten Vorteile bei hochviskosen, kristallisierenden oder verunreinigten Medien.

2.42.1 - MN12/18

Norm: EN 837-3.
Messbereiche: von 0...25 mbar bis 0...25 bar, vakuum und feld druck/vakuum (oder äquivalente Druckeinheiten).
Anzeigegenauigkeit: Güteklasse 1,6.
Umgebungstemperatur: -25...+65 °C.
Prozessmediumtemperatur: max. +100 °C.
Betriebsdruck: max 75% vom Skalenendwert.
Überdrucksicherheit: 1,25-facher Skalenendwert.
Temperaturbedingte Abweichung: ±0,6% je ±10°C Umgebungstemperatur.
Schutzart: IP 55 nach EN 60529/IEC 529.
Prozessanschluss: Edelstahl AISI 316L.
Messelement: Edelstahl AISI 316 Ti.
Membran-Abdichtung: PTFE.
Gehäuse: Edelstahl.
Bajonettring: Edelstahl.
Deckscheibe: gehärtetes (temperiertes) Glas.
Messwerk: Edelstahl.
Skala: Aluminium, Grund weiß, Aufdruck schwarz.
Zeiger: Aluminium, als Nullpunktkorrektur-Mikrometerzeiger.
Spezielle Ausführung:
- besondere Überdrucksicherheit : 10-facher Skalenendwert, jedoch nicht mehr als 2 bar bei Messbereichen 25...400 mbar; 5-facher Skalenendwert, jedoch nicht mehr als 40 bar bei Messbereichen 0,6...25 bar.

2.45.1 - MN12/18/T

Prozessanschluss: Edelstahl AISI 316L, mit PTFE-Beschichtung.
Messelement: Plattenfeder aus Edelstahl AISI 316 Ti mit PTFE-Beschichtung.
Sonstige Daten: wie **MN12/18/F.**

OPTIONEN

Ausführung			MN12/18	MN12/18/T
	Schleich- oder Magnetspring-Kontakt vorn aufgebaut (≥ 60 mbar)	(1)	◆	◆
C40 -	Gehäuse und Bajonettring aus Edelstahl AISI 316L		◆	◆
E65 -	Schutzart IP 65 gem. IEC 529	(4)	◆	◆
L22 -	Maximalwertschleppzeiger	(4)	◆	◆
M23 -	Membran mit Monel 400-Schutz		◆	◆
M22 -	Membrane mit Hastelloy C-Schutz		◆	◆
M29 -	Membrane mit Tantal-Schutz		◆	◆
M26 -	Membrane mit PTFE-Beschichtung		◆	◆
P02 -	Öl- und fettfrei, für Sauerstoff geeignet		◆	◆
R10 -	Füllung mit Glyzerin. (Umgebungstemperature 0...+65°C)	(2) (3) (4)	◆	◆
R11 -	Füllung mit Silikonöl. (Umgebungstemperature -40...+65°C)	(2) (3) (4)	◆	◆
T01 -	Tropenfestigkeit		◆	◆
T32 -	Deckscheibe aus Sicherheitsverbundglas	(4)	◆	◆

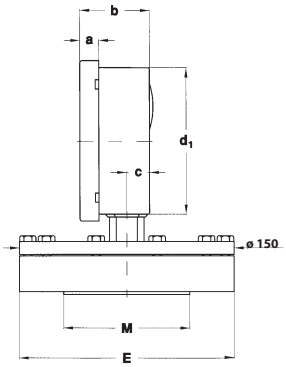

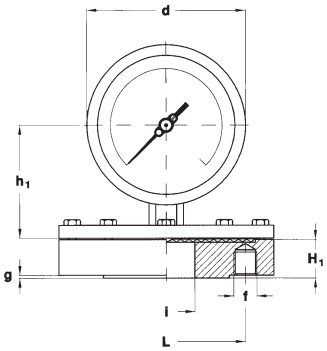

25...400 mbar

A - Anschluss unten, zur Direktmontage

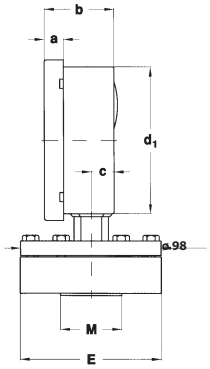

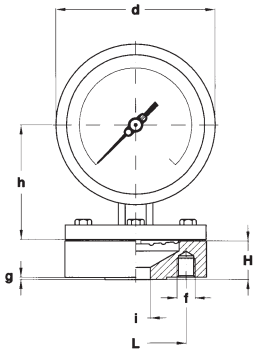

0,6...25 bar

nach EN 1092

Abmessungen : mm

NW (1)	PN	Code	H	H_1	E	M	I	g	L	f	N (2)
15	6	OO0	34	27	80	40	15	2	55	M10	4
15	10...16	OQ0	27	27	95	45	15	2	65	M12	4
15	25...40	OS0	27	27	95	45	15	2	65	M12	4
20	6	PO0	34	27	90	50	20	2	65	M10	4
20	10...16	PQ0	27	27	105	58	20	2	75	M12	4
20	25...40	PS0	27	27	105	58	20	2	75	M12	4
25	6	QO0	27	27	100	60	25	2	75	M10	4
25	10...16	QQ0	27	27	115	68	25	2	85	M12	4
25	25...40	QS0	27	27	115	68	25	2	85	M12	4

(1) NW 40 und NW 50 ebenfalls lieferbar.

(2) Anzahl der Gewindebohrungen.

nach ASME

Abmessungen : mm

NW (1)	Klasse	Code	H	H_1	E	M	I	g	L	f	N (2)
1/2"	150	4AA	34	27	90	34,9	15	2	60,3	1/2" 13UNC	4
1/2"	300	4BA	27	27	95	34,9	15	2	66,7	1/2" 13UNC	4
1/2"	600	4DA	48,5	27	95	34,9	15	7	66,7	1/2" 13UNC	4
3/4"	150	5AA	27	27	110	42,9	20	2	69,9	1/2" 13UNC	4
3/4"	300	5BA	38	27	115	42,9	20	2	82,6	5/8" 11UNC	4
3/4"	600	5DA	48,5	27	115	42,9	20	7	82,6	5/8" 11UNC	4
1"	150	6AA	27	27	110	50,8	25	2	79,4	1/2" 13UNC	4
1"	300	6BA	38	28	125	50,8	25	2	88,9	5/8" 11UNC	4
1"	600	6DA	48,5	28	125	50,8	25	7	88,9	5/8" 11UNC	4

(1) 1" 1/2 und 2" ebenfalls lieferbar

(2) Anzahl der Gewindebohrungen.

BESTELL-ANLEITUNG:

Sektion / Modell / Gehäuse / Montage / Durchmesser / Messbereich / Prozessanschluss / Optionen

2 **42** **OO0...6DA**

C40...T32

45 **G**

ÄNDERUNGEN, DIE DEM TECHNISCHEN FORTSCHRITT DIENEN, OHNE VORANKÄNDIGUNG VORBEHALTEN. AKTUALISIERTE DATENBLÄTTER ONLINE: www.nuovafima.com - www.nuovafima.de

Copyright © NUOVA FIMA srl. Alle Rechte vorbehalten. Kein Teil dieser Publikation darf ohne vorherige Zustimmung durch Nuova Fima srl. in irgendeiner Form reproduziert werden.

NUOVA FIMA srl
www.nuovafima.com - e-mail: info@nuovafima.com
P.O. BOX 58 - VIA C. BATTISTI 59 - 28045 INVORIO (NO) ITALY
TEL. +39 0322 253200 - FAX +39 0322 253232